部品交換要領書

オペレーター本体
すべり出し窓　APW330用

HHW11-145
2021 年 1 月発行

YKK ap

作業の前に必ずお読みください

部品交換・調整についてはお客様ご自身の責任のもと行ってください。
部品交換・調整に伴う事故や破損については、当社は一切の責任を負いかねますのでご了承ください。
部品交換・調整手順が不明な場合は、当社 Parts SHOP までお問い合せください。 0120−72−3482

作業にあたって

部品を正しく交換していただくために、本説明書の内容をご理解いただき作業を行ってください。
部品取り付け用ねじを最後まで正しくしめつけてください。(不具合の原因となりますので、電動工具は使用しないでください。)
取りはずしや仮置きの際、傷をつけないよう床や部品をダンボール等で保護してください。
安全のため、安全上の注意事項にしたがって作業を行ってください。

安全上の注意事項

⚠注意

誤って部品、工具類を落下させないよう注意してください。人身事故や物損事故につながるおそれがあります。
強風や大雨など悪天候時は作業は行わないでください。窓が急に閉じ、けがをするおそれがあります。
軍手などの保護具を着用して作業を行ってください。素手での作業は加工穴や部品のエッジ（とがった角）でけがをするおそれがあります。

同梱されているもの

オペレーター本体	取付ねじ	部品交換要領書
HH-6K-12630 ねじカバー(L)：1 個 オペレーター本体：1 個 ねじカバー(R)：1 個	オペレーター本体取り付け用：丸 M5×18×2本 アーム連結用：トラス M4×8×1 本	本書 1 枚

・部品が全てそろっていることを確認してください。
・ハンドルは同梱されていません。現在取り付いているハンドルを使用してください。

使用する工具

プラスドライバー
1 本

部品の取りはずし方

お願い　網戸をはずした後、網の上に物を置かないようにしてください。網が破れるおそれがあります。

1 窓を開ける

①オペレーターハンドルを操作して静かに窓を開ける。

2 網戸の取りはずし

①部品交換要領書別紙「固定網戸の取りはずし方取り付け方」を参照して網戸を取りはずす。

※部品の取り付け方は 4 ～ 6 ページをご覧ください。

部品の取りはずし方

3 枠・障子連結の取りはずし

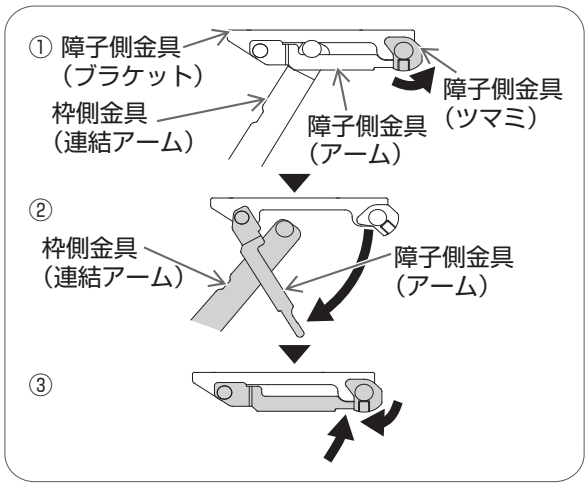

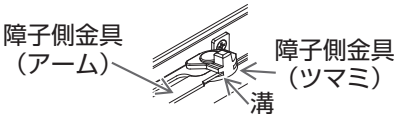

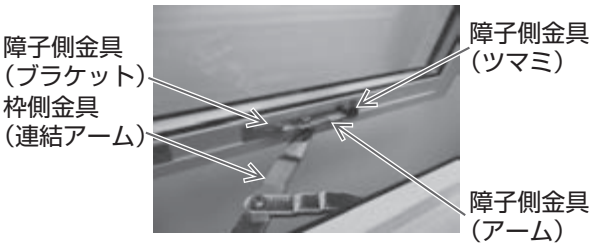

①障子側金具（ツマミ）を反時計回りに回す。

②障子を保持しながら障子側金具（アーム）を開き、枠側金具（連結アーム）との連結をはずす。

お願い

・障子側金具（アーム）を開くと障子が下がってきます。ご注意ください。

・障子を保持することが困難な場合は、2人以上で作業を行ってください。

③障子側金具（アーム）を閉じ、障子側金具（ツマミ）を時計回りに回す。

お願い

・必ずアームを閉じ、ツマミでロックしてください。障子の下がりにより、思わぬケガや枠にキズをつけるおそれがあります。

・ツマミを回す際、アームをツマミの溝ではさむようにしてください。
（左図下参照）

4 アーム連結ねじの取りはずし

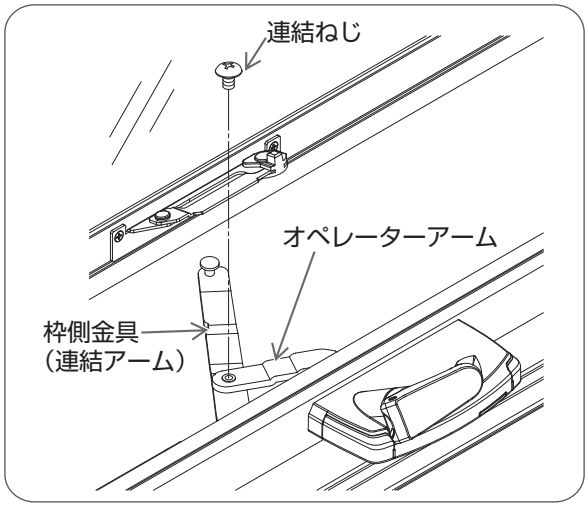

①障子を保持しながらプラスドライバーでオペレーターアームと枠側金具（連結アーム）の連結ねじをはずす。

お願い

・必ず障子を持って作業を行ってください。
障子を保持することが困難な場合は、２人以上で作業を行ってください。

※部品の取り付け方は４～６ページをご覧ください。

部品の取りはずし方

5 ねじカバーの取りはずし

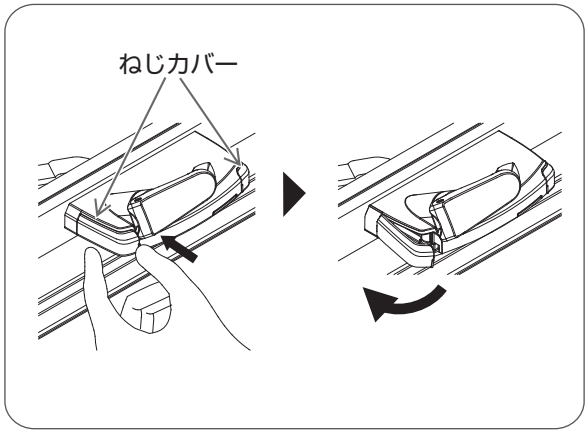

①ねじカバーの突起に指を掛け、押すようにしてねじカバーをはずす。

※本図は左側ねじカバーで説明しています。
右側ねじカバーも同じ作業です。

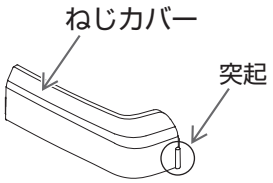

6 オペレーター本体の取りはずし

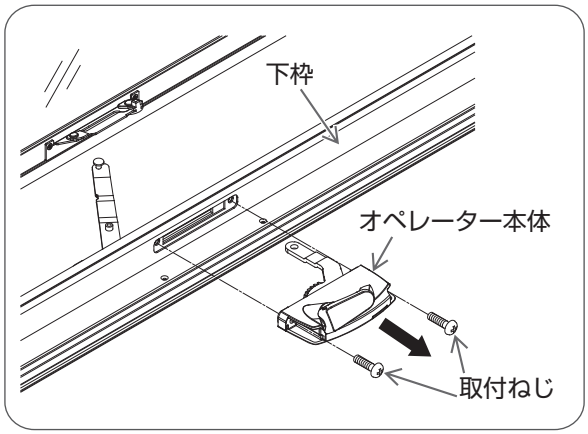

①プラスドライバーでオペレーター本体の取付ねじをはずし、オペレーター本体をはずす。

7 ハンドルの取りはずし

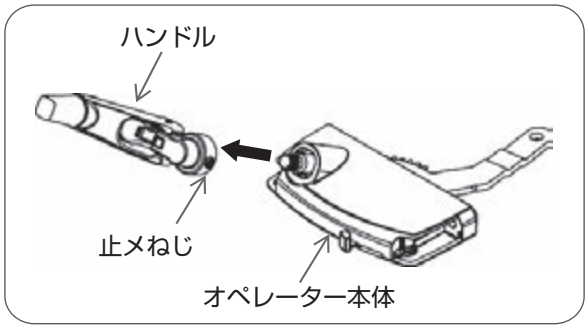

①プラスドライバーでハンドルの止メねじをハンドルが抜ける程度までゆるめ、ハンドルをはずす。

お願い

・取りはずしたハンドルは取り付けの際使用します。なくさないでください。

※部品の取り付け方は 4 ～ 6 ページをご覧ください。

部品の取り付け方

1 オペレーターハンドルの取り付け前の準備

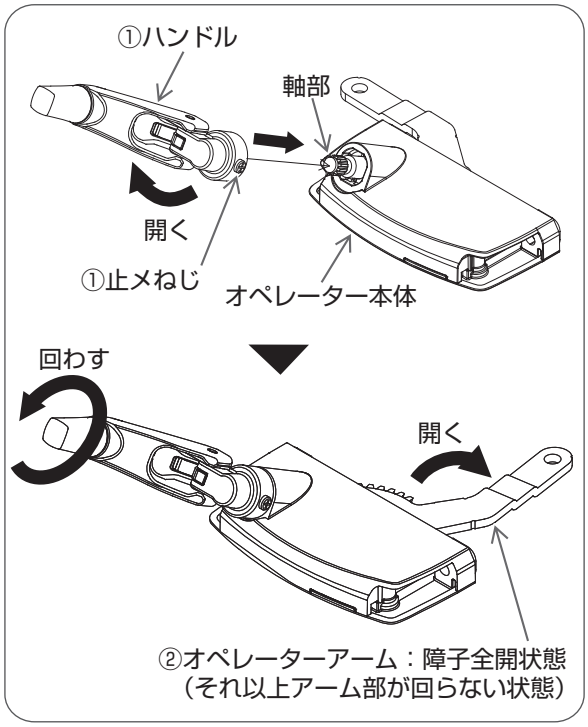

①ハンドルを開いてオペレーター本体の軸部に差し込んで、プラスドライバーで止メねじを仮止めする。

②ハンドルをまわしてオペレーターアームが障子全開位置（右最端部）にする。

2 オペレーター本体の取り付け

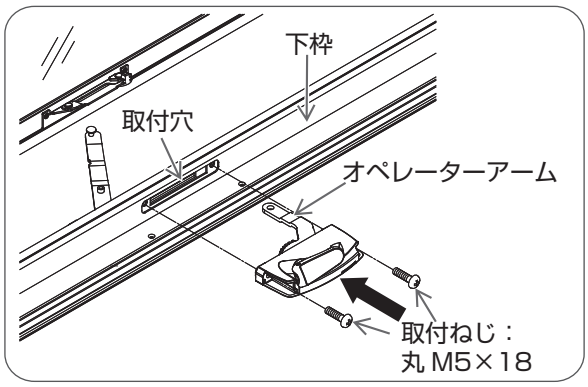

①オペレーターアームを取付穴に差し込み、プラスドライバーで取付ねじ（丸 M5×18）をしめる。

3 ねじカバーの取り付け

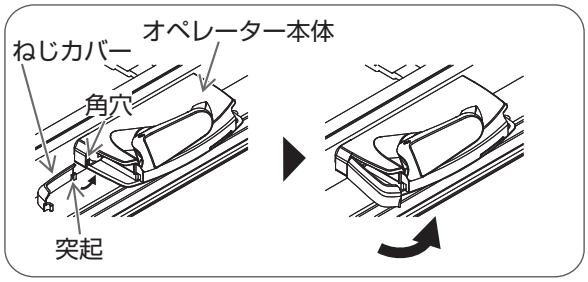

①オペレーター本体の角穴にねじカバーの突起を差し込み、ねじカバーを押し込む。

※本図は左側ねじカバーで説明しています。
右側ねじカバーも同じ作業です。

※部品の取りはずし方は 1 ～ 3 ページをご覧ください。

部品の取り付け方

4 枠・障子の連結

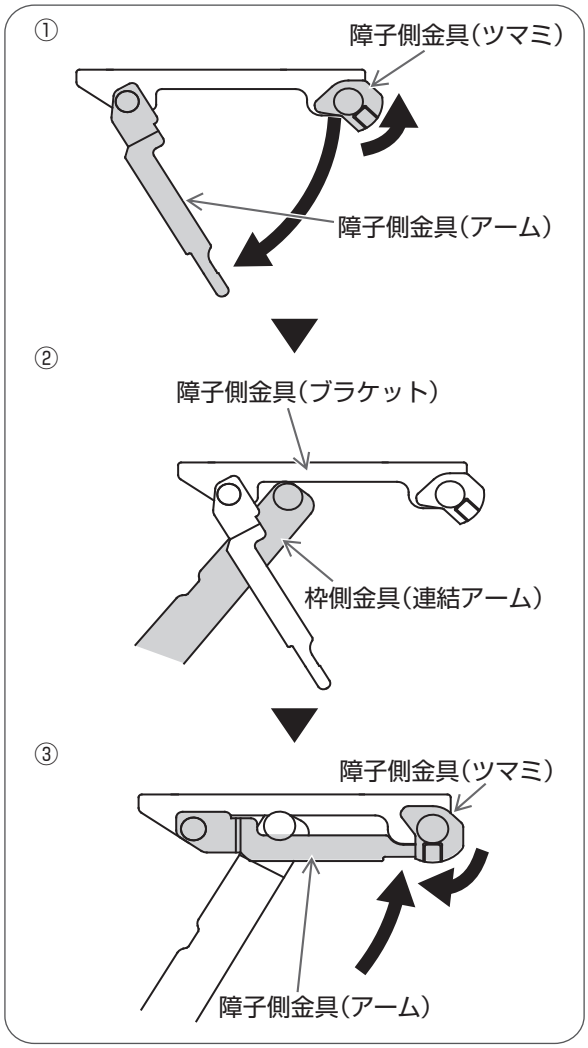

①障子側金具(ツマミ)を反時計回りに回し、障子側金具(アーム)を開く。

②枠側金具(連結アーム)を障子側金具(ブラケット)に押し当てる。

③枠側金具(連結アーム)の突起を障子側金具(ブラケット)と障子側金具(アーム)ではさみ、障子側金具(ツマミ)を時計回りに回す。

お願い

・必ず障子を持って作業を行ってください。
障子を保持することが困難な場合は、２人以上で作業を行ってください。

・ツマミを回す際、アームをツマミの溝ではさむようにしてください。（下図参照）

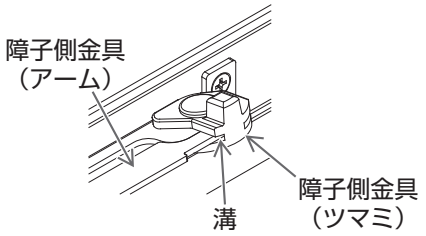

5 アーム連結ねじの取り付け

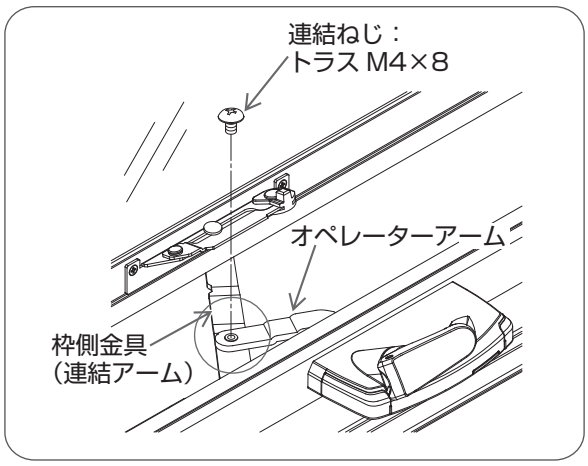

①ハンドルを操作しながら、オペレーターアームの取付穴に、下から枠側金具の連結アームの連結軸を差し込めるよう２つのアームを調整し、プラスドライバーで連結ねじ(トラス M4×8)をしめる。

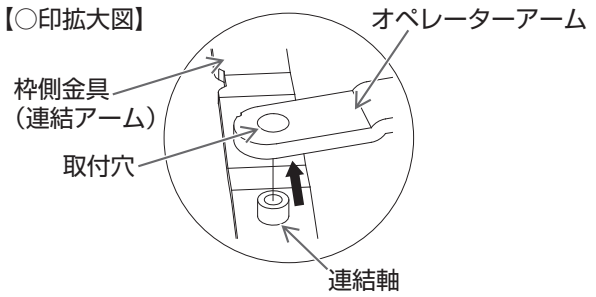

※部品の取りはずし方は１～３ページをご覧ください。

部品の取り付け方

6 ハンドルの取り付け

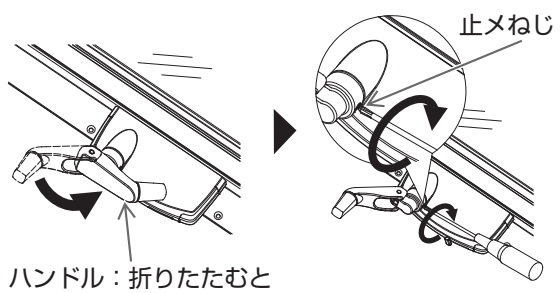

①ハンドルをまわして窓を閉める。

②プラスドライバーで止メねじをゆるめ、ハンドルを抜く。

③ハンドルが右側を向いて折りたたまれるように向きを調整し、止メねじをしめる。

7 網戸の取り付け

①部品交換要領書別紙「固定網戸の取りはずし方取り付け方」を参照して網戸を取り付ける。

※部品の取りはずし方は 1 ～ 3 ページをご覧ください。

部品の交換後のチェック

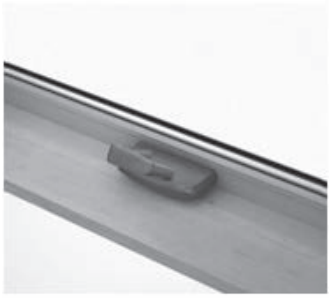

①部品にガタつきがないことを確認してください。

②取付ねじのしめつけすぎで部品が変形していないことを確認してください。

③ハンドルを操作して窓を開閉し、開閉に支障がないことを確認してください。

エピソードNEO たてすべり出し窓・すべり出し窓
オペレーターハンドル仕様 固定網戸XMF用

取りはずし・取り付け方

HHW16-028
2018年3月発行

安全上の注意事項

⚠注意 誤って室外に転落しないようご注意ください。脚立や足場の不安定な台の上などで作業を行わないでください。
転落や転倒により思わぬけがをするおそれがあります。誤って網戸、部品、工具類を落下させないよう注意してください。

お願い 強風や大雨など悪天候時は、窓が急に閉じる危険がありますので作業は行わないでください。
網戸をはずした後、網の上に物を置かないようにしてください。網が破れるおそれがあります。
網戸の取りはずし・取り付けは室内側で行ってください。
また、高所に取り付けられている場合は、当社Parts SHOPまでお問い合せください。0120−72−3482

・網戸の取り付け、取りはずし、調整などを行う際は、周囲に人がいないことを確認し、安全に十分注意して行ってください。
網戸にぶつかり、思わぬ事故につながるおそれがあります。
・網戸の取り付け、取りはずし、調整時に誤って窓や網戸を落下させたり倒したりしないようご注意ください。
・指定されたネジ以外は絶対にはずさないでください。万が一はずれてしまった場合は、幼児が飲み込まないようご注意ください。
・網戸の取り付け、取りはずし、調整時には、指や手をはさんだり、巻き込まれたり、網戸の端部や部品のかどに手をぶつけたりしないようご注意ください。けがをするおそれがあります。
・網戸の取り付け、取りはずし、調整時に爪を損傷しないようご注意ください。

取りはずし方

1 窓を閉める

2 はずれ止めを解除する

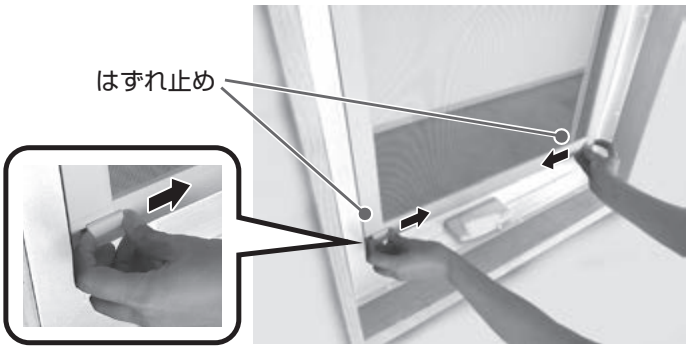

はずれ止めを内側にスライドさせます。
※はずれ止めが解除されます。

3 網戸を持ち上げる

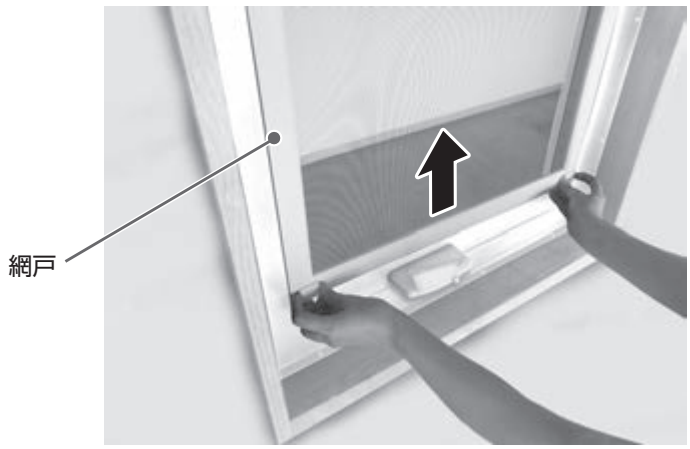

はずれ止めを解除したまま網戸を持ち上げます。

※取り付け方は3・4ページをご覧ください。

取りはずし方

4 網戸をハンドルの上にのせる

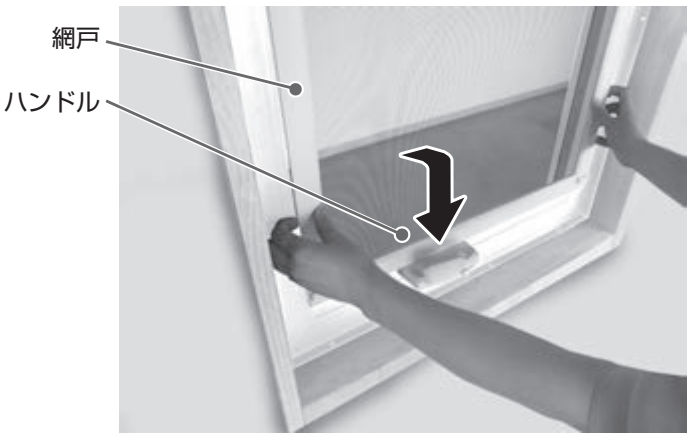

網戸下部を手前に引いて、ハンドルの上にのせます。
※網戸が倒れるおそれがありますので両手でしっかり網戸を持って操作してください。
※ハンドルにキズがつかないよう注意してください。

5 網戸を取りはずす

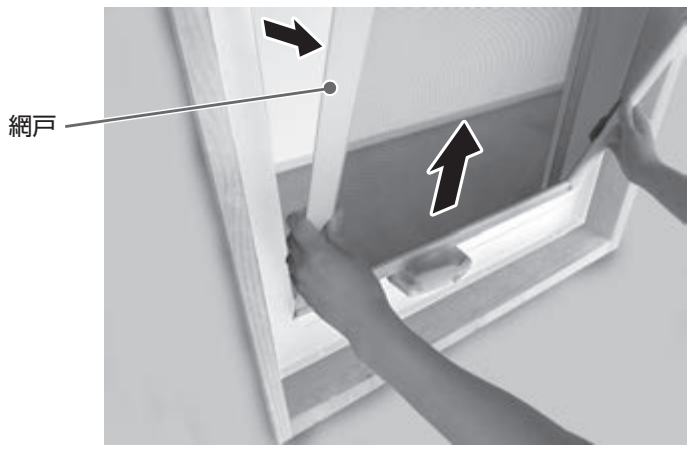

網戸上部を手前に倒し、網戸を取りはずします。
※網戸下部から取りはずそうとすると、ハンドルに干渉し、キズをつけるおそれがあります。

※取り付け方は３・４ページをご覧ください。

安全上の注意事項

⚠注意 誤って室外に転落しないようご注意ください。脚立や足場の不安定な台の上などで作業を行わないでください。
転落や転倒により思わぬけがをするおそれがあります。誤って網戸、部品、工具類を落下させないよう注意してください。

お願い 強風や大雨など悪天候時は、窓が急に閉じる危険がありますので作業は行わないでください。
網戸をはずした後、網の上に物を置かないようにしてください。網が破れるおそれがあります。
網戸の取りはずし・取り付けは室内側で行ってください。
また、高所に取り付けられている場合は、当社Parts SHOPまでお問い合せください。0120−72−3482

取り付け方

1 窓を閉める

2 網戸をハンドルの上にのせる

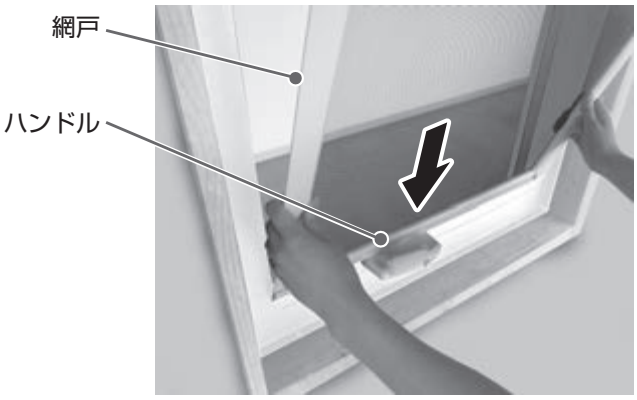

※ハンドルにキズがつかないよう注意してください。

3 網戸上部を枠に押し当てる

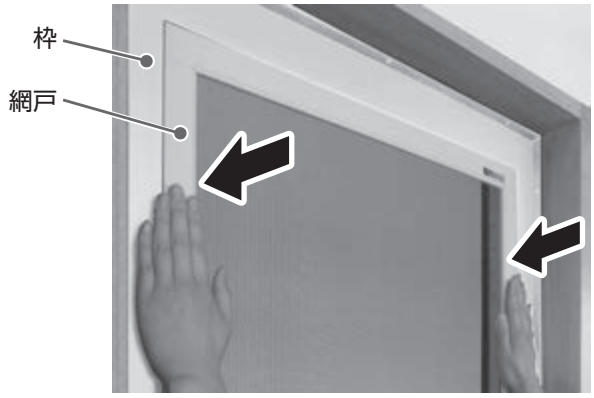

※取りはずし方は1・2ページをご覧ください。

安全上の注意事項

⚠注意 誤って室外に転落しないようご注意ください。脚立や足場の不安定な台の上などで作業を行わないでください。転落や転倒により思わぬけがをするおそれがあります。誤って網戸、部品、工具類を落下させないよう注意してください。

お願い 強風や大雨など悪天候時は、窓が急に閉じる危険がありますので作業は行わないでください。
網戸をはずした後、網の上に物を置かないようにしてください。網が破れるおそれがあります。
網戸の取りはずし・取り付けは室内側で行ってください。
また、高所に取り付けられている場合は、当社Parts SHOPまでお問い合せください。 0120−72−3482

取り付け方

4 上枠ミゾ部に網戸の突起部を差し込む

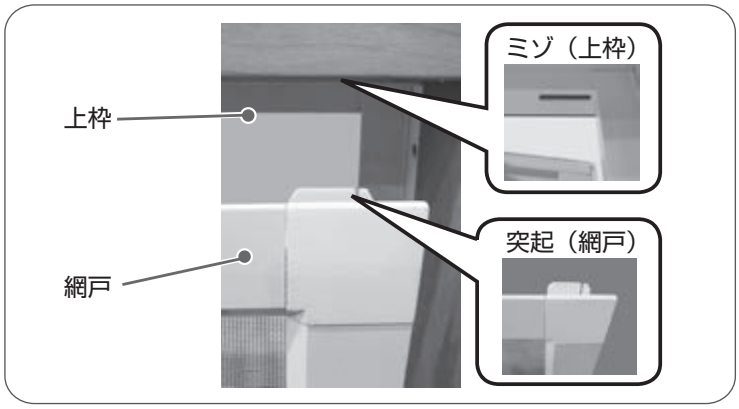

上枠のミゾ部に網戸上部の突起を差し込みます。

5 たて枠に網戸を押し当て下げる

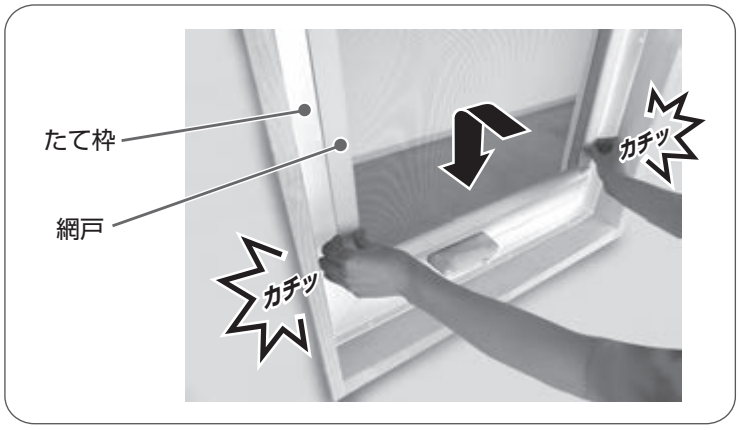

たて枠に網戸を押し当て、はずれ止めがカチッと音がするまで下げます。
※はずれ止めがセットされます。

網戸の取り付け後のチェック

網戸を前後左右に軽くゆすり、はずれないことを確認してください。

※取りはずし方は 1・2 ページをご覧ください。